（１号機　プラント状況概略図）

添付資料－２

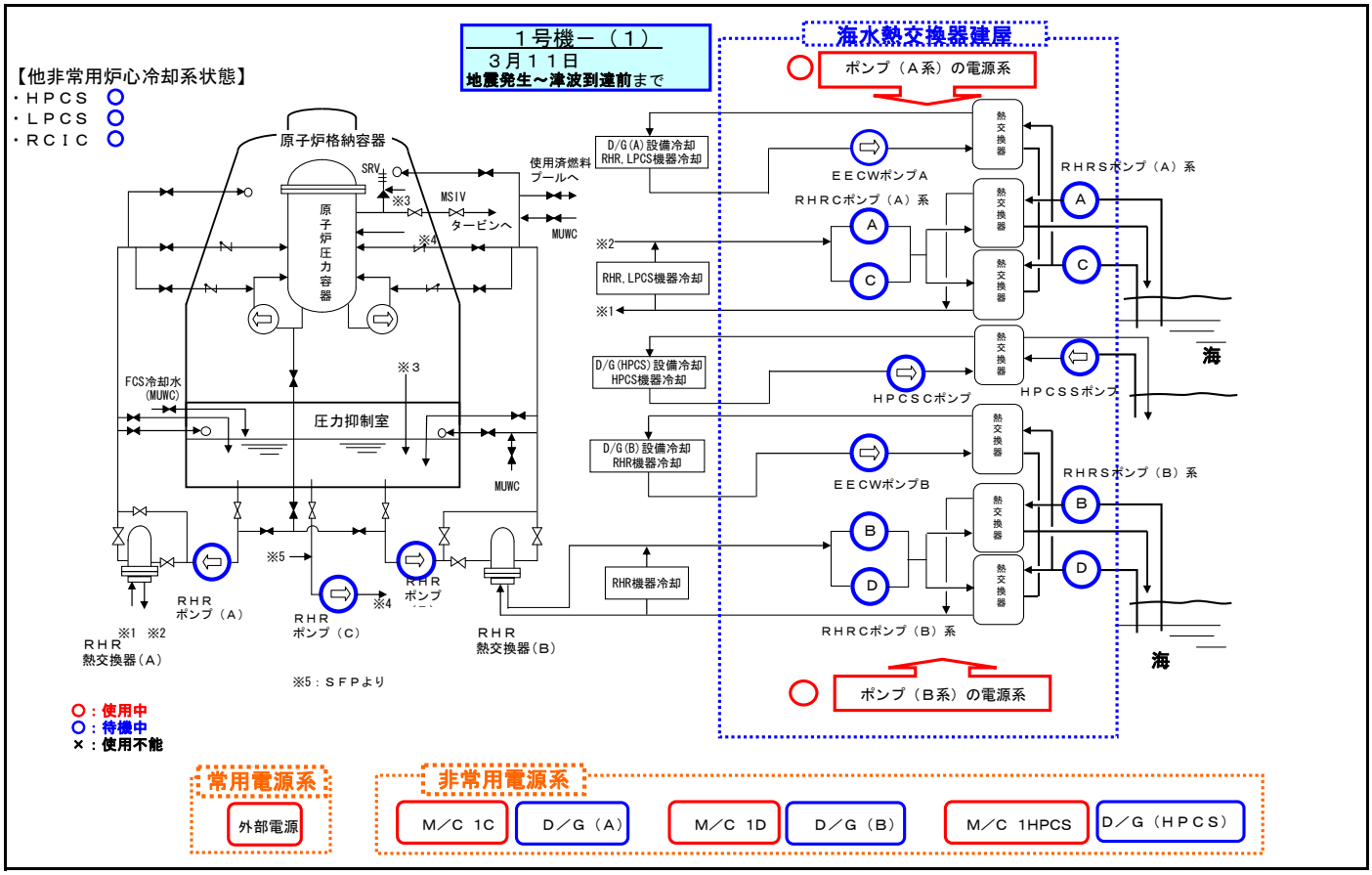

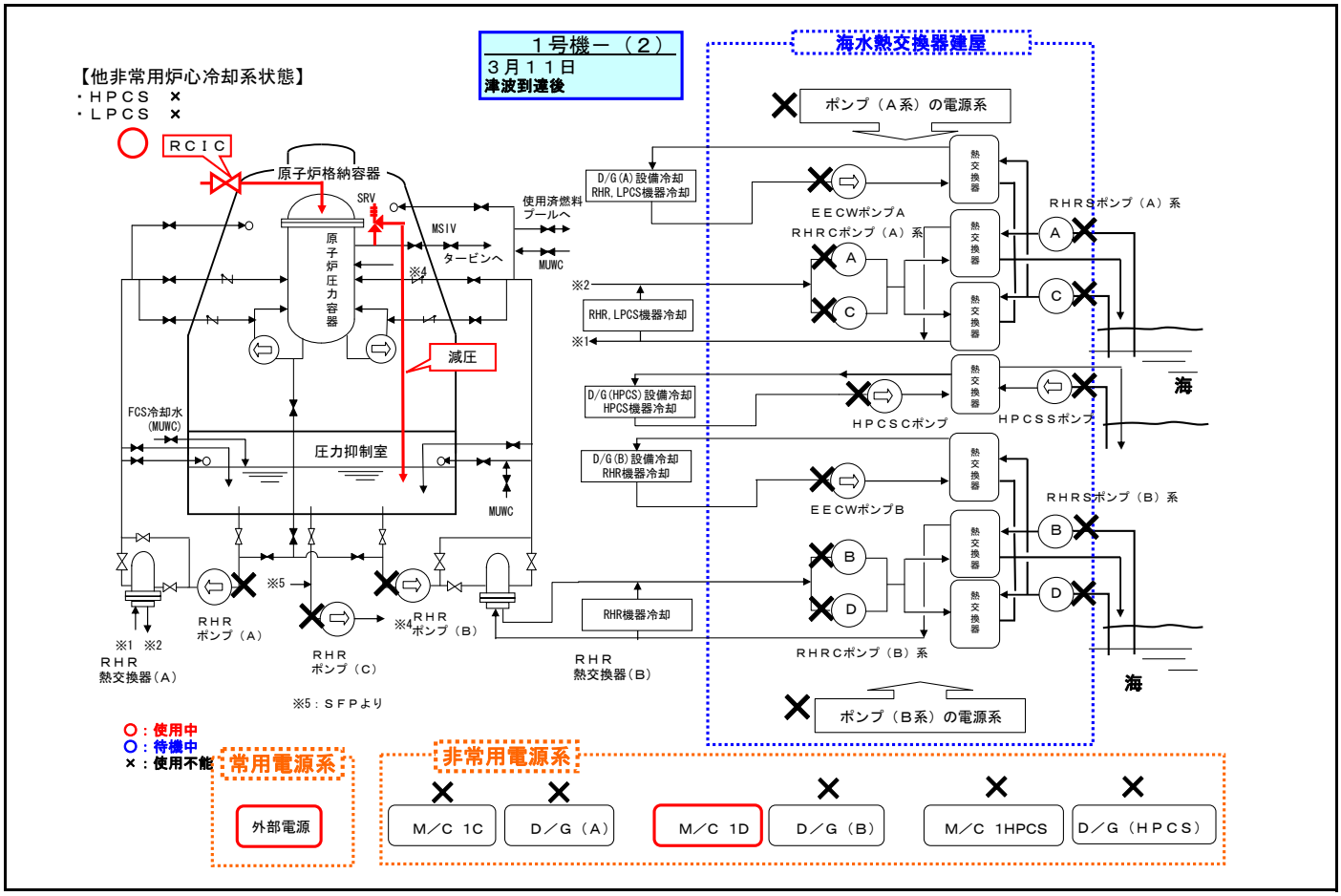

（１号機　プラント状況概略図）
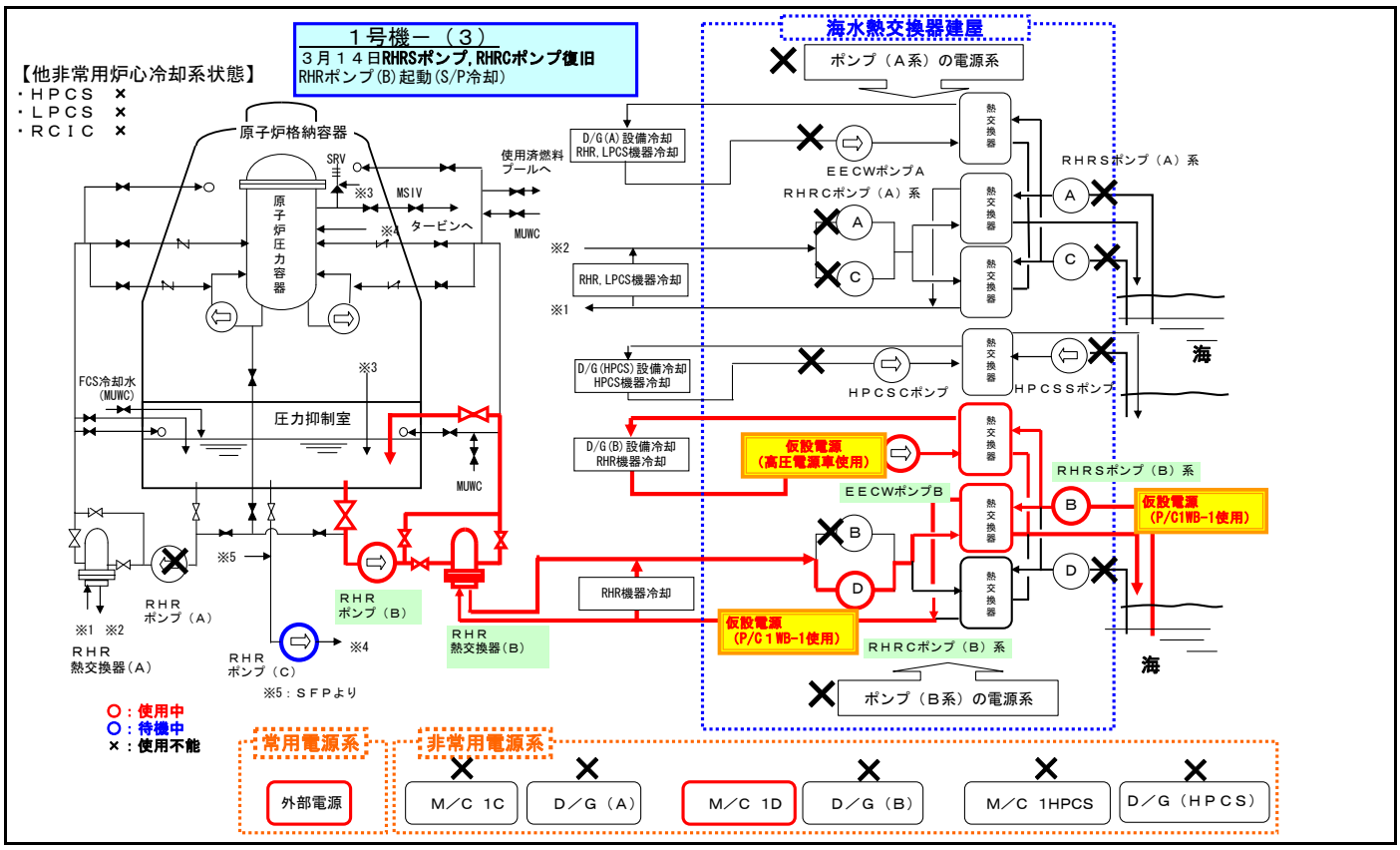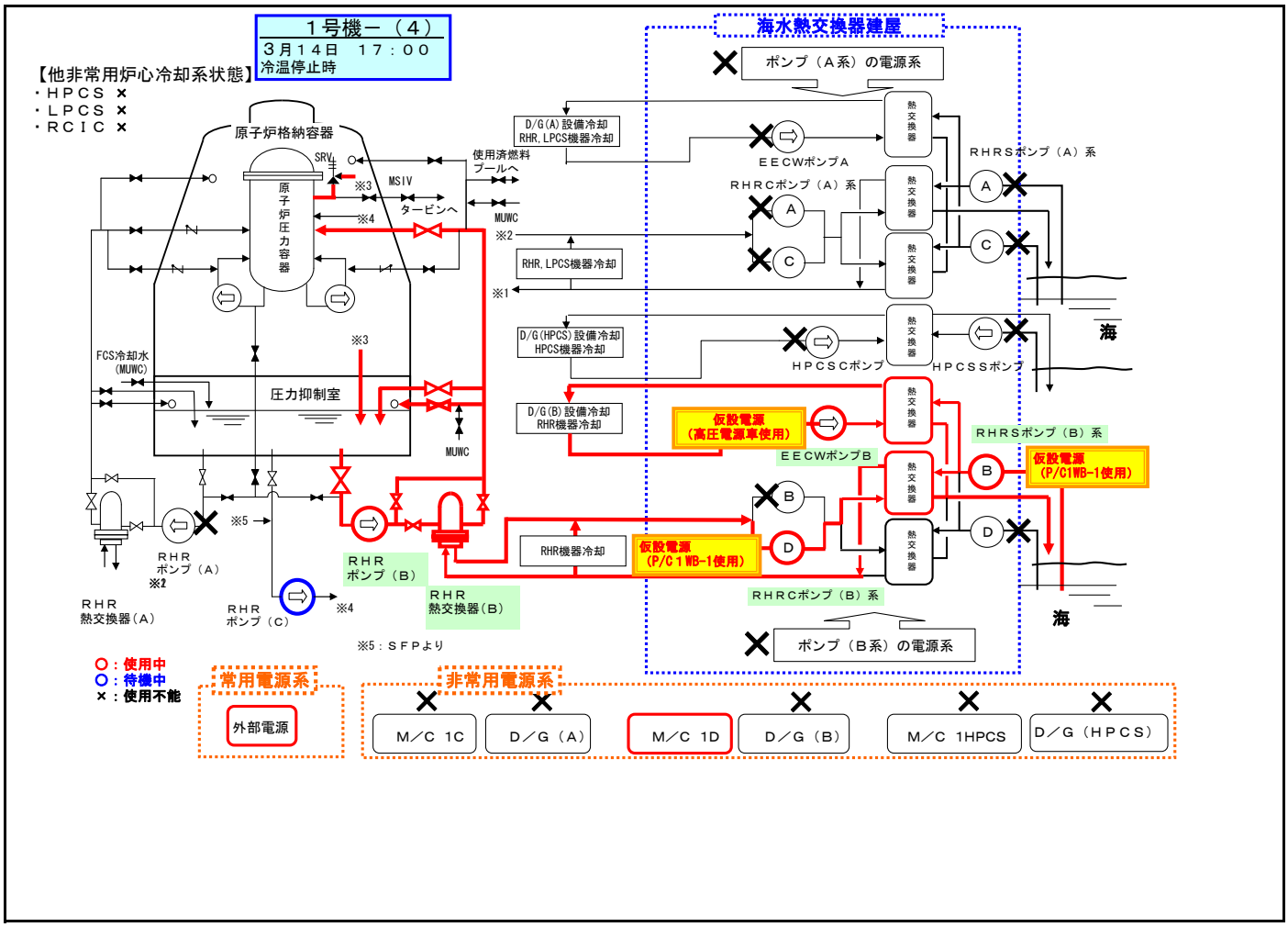
添付資料－２