（２号機　プラント状況概略図）

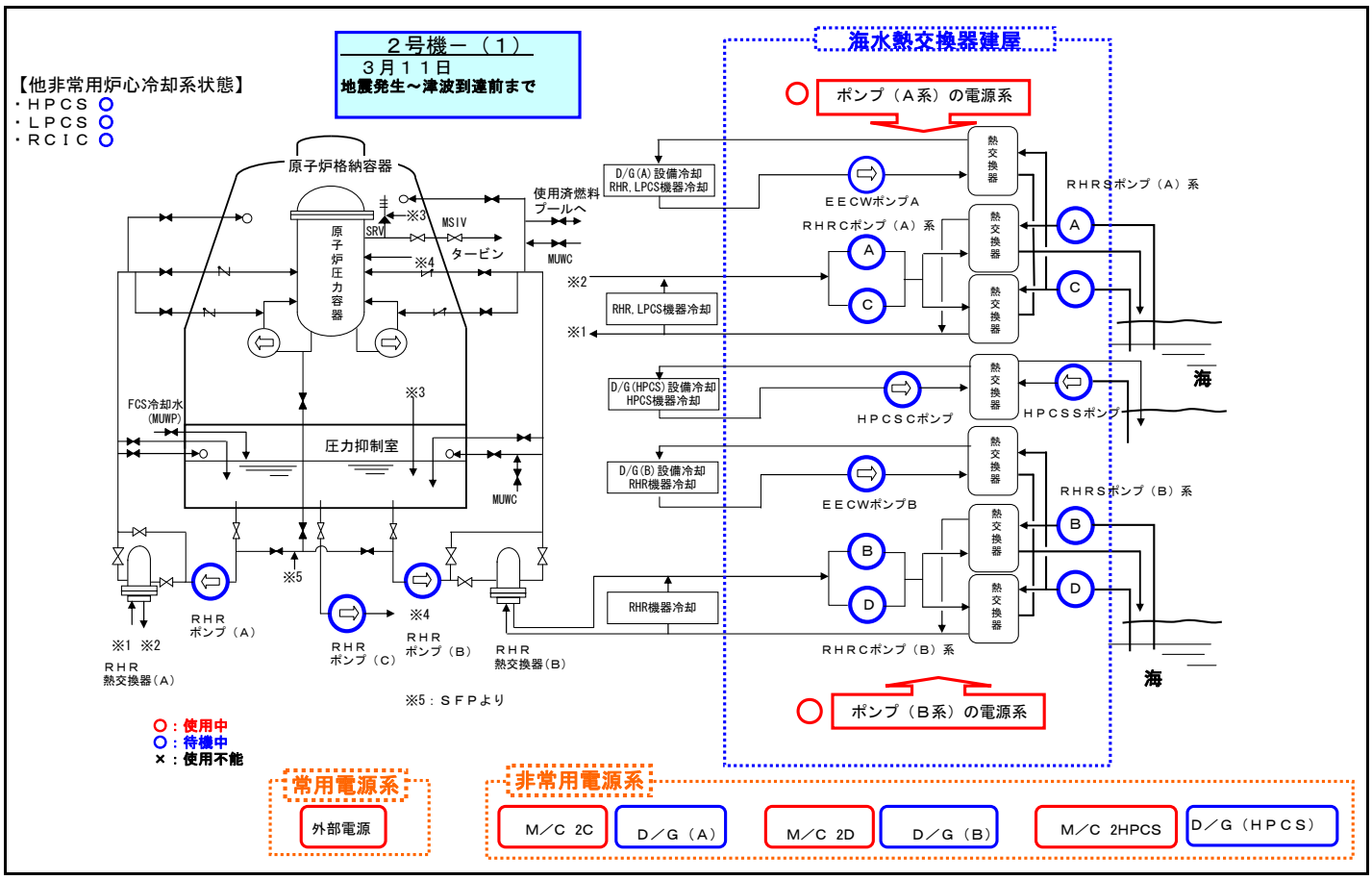

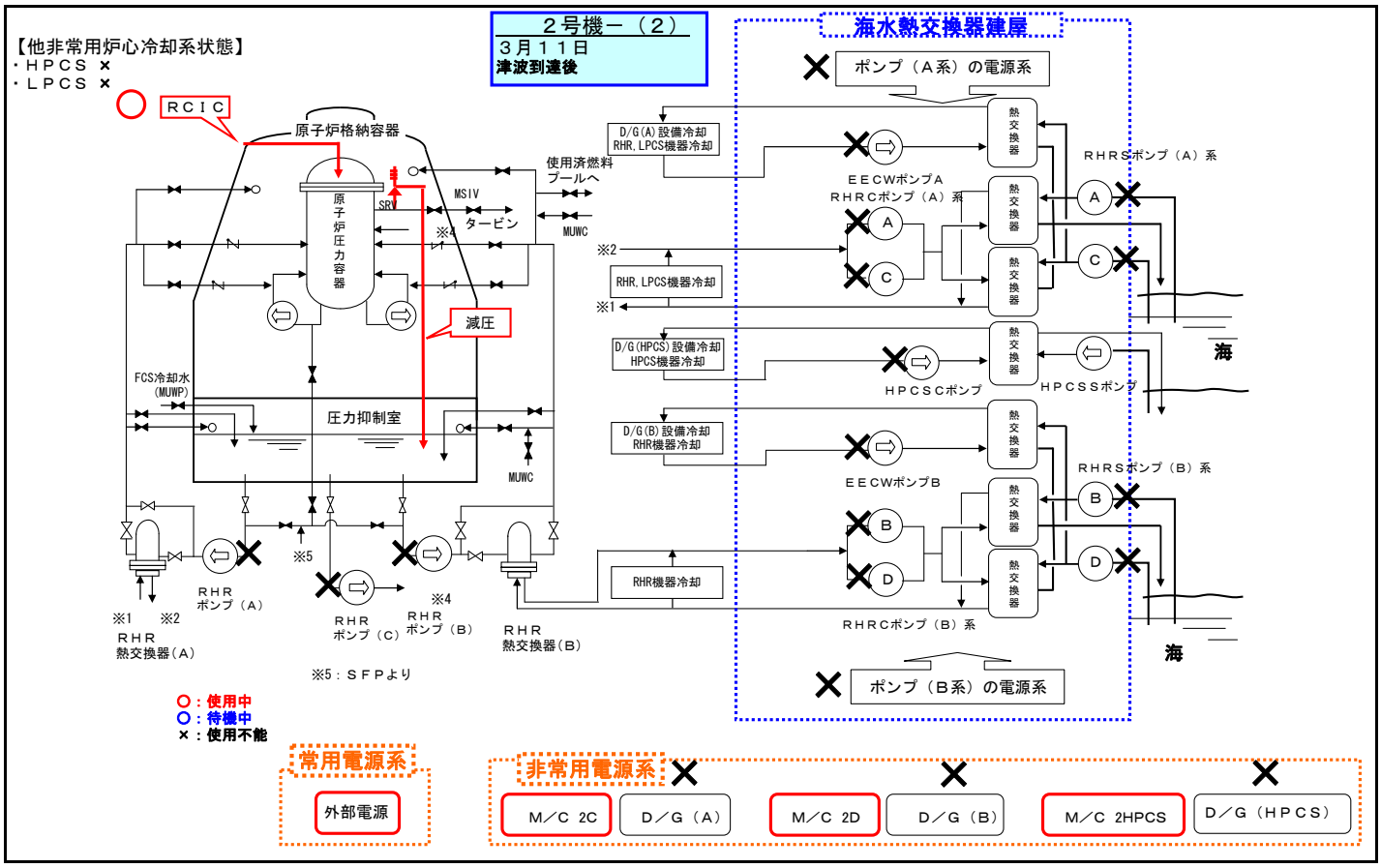
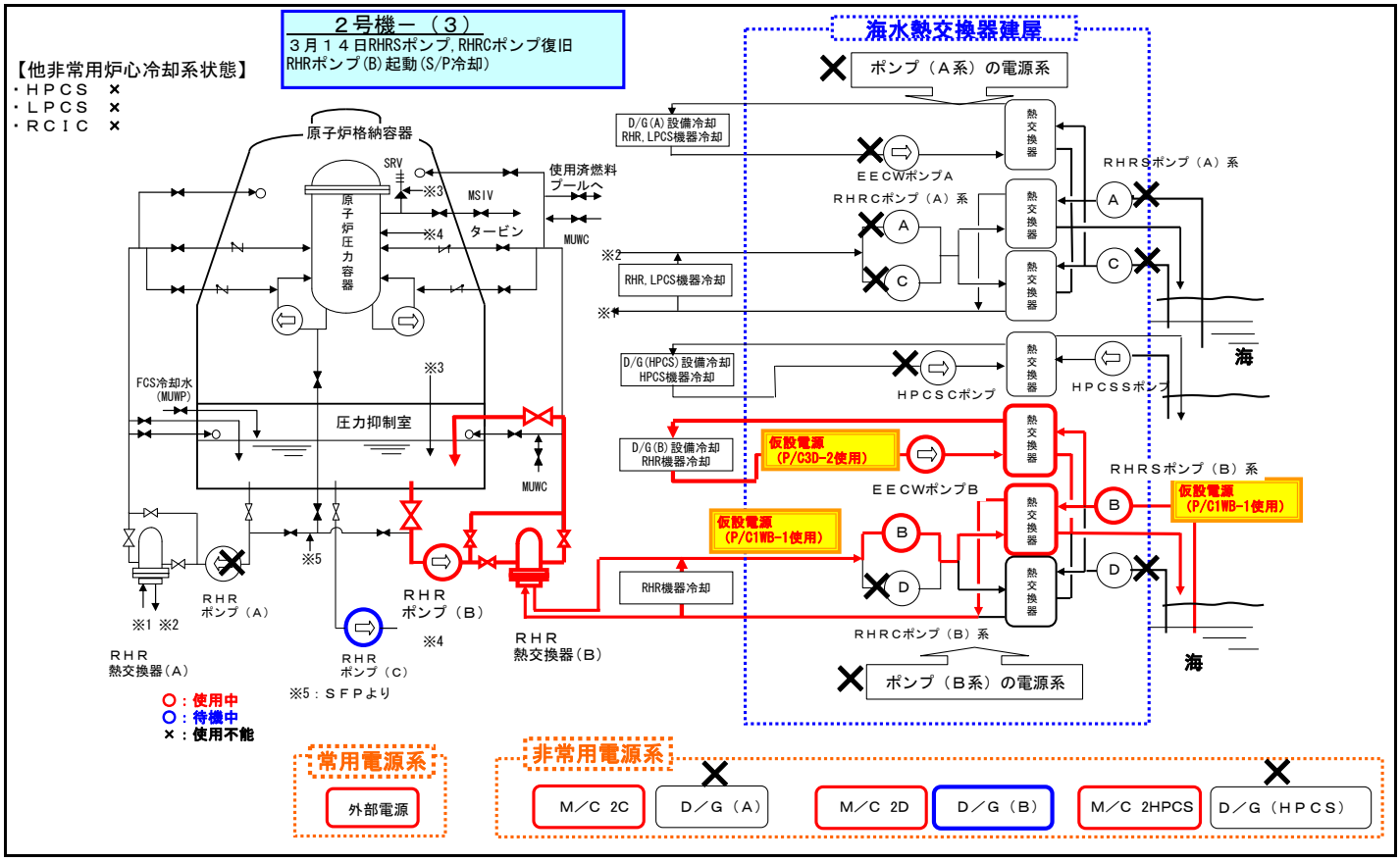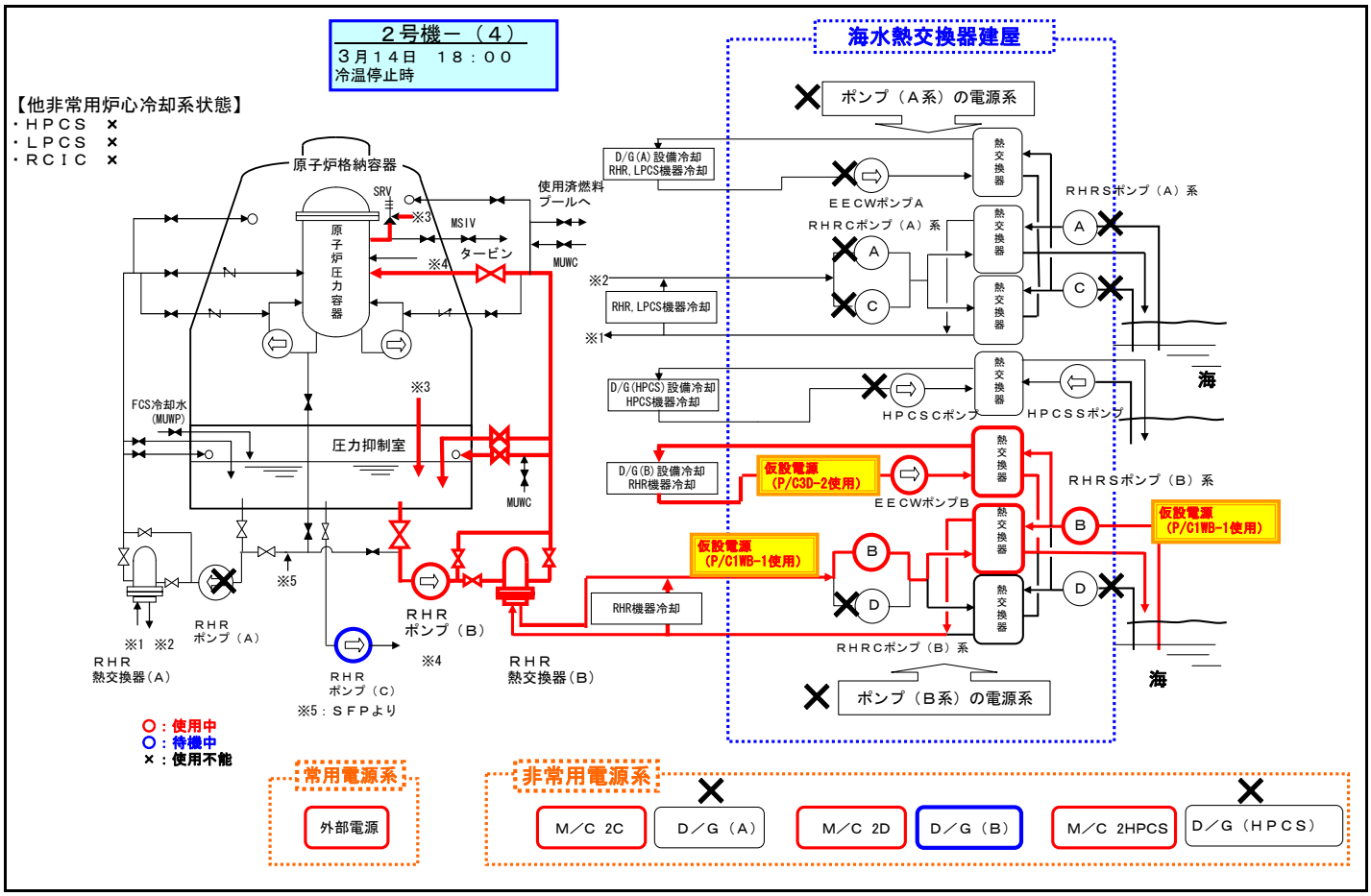
（２号機　プラント状況概略図）