（４号機　プラント状況概略図）

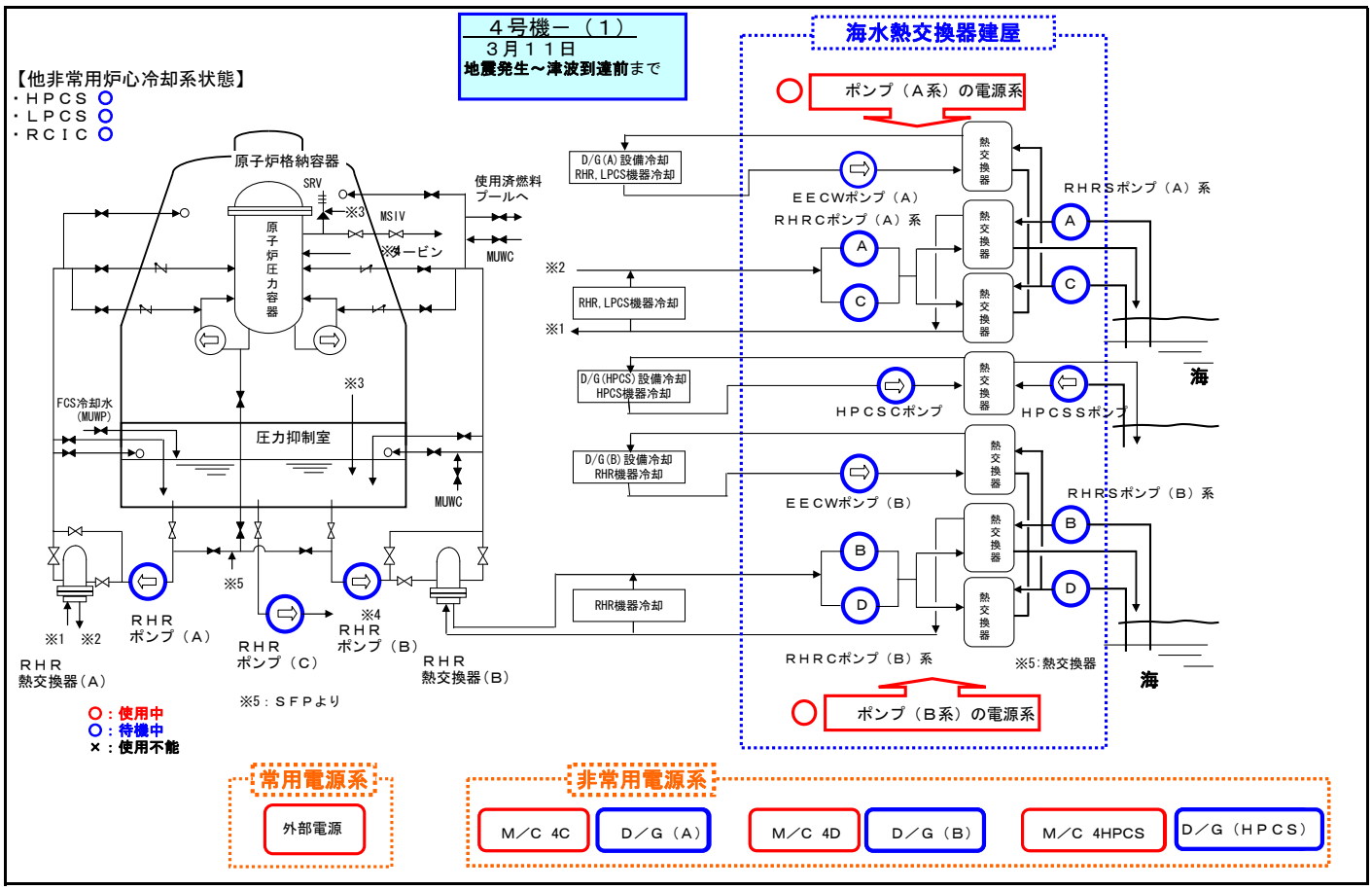

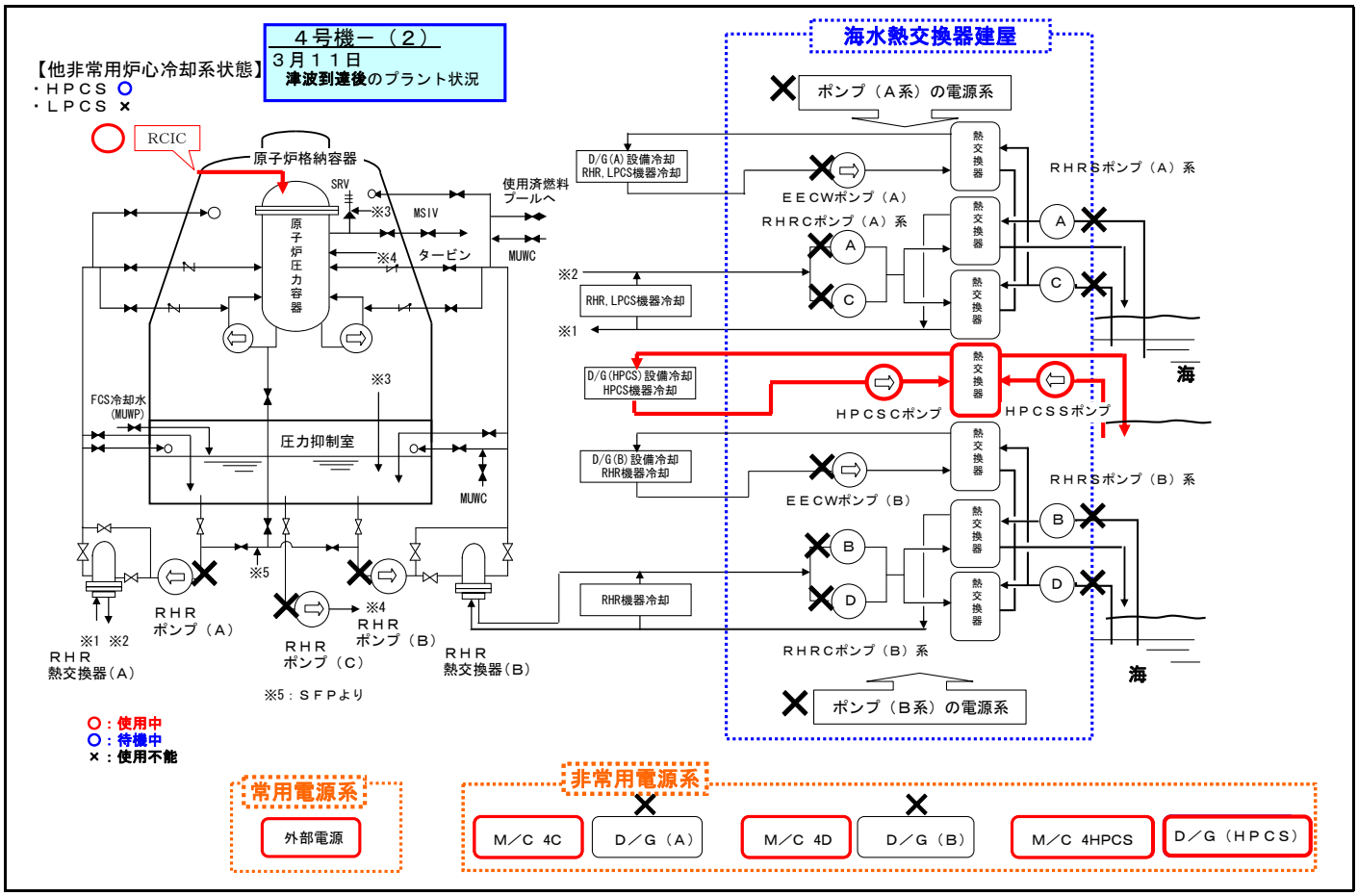

（４号機　プラント状況概略図）
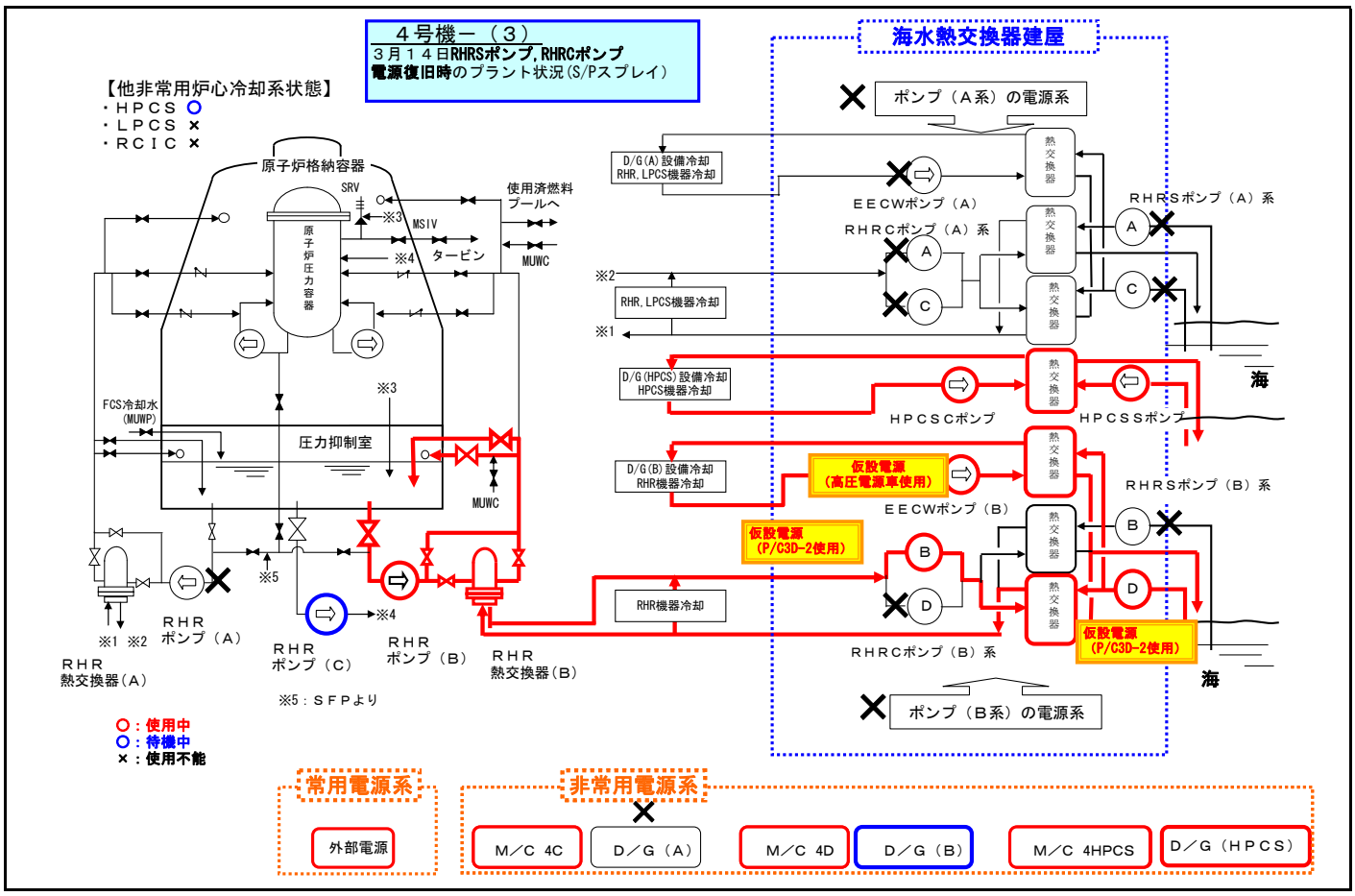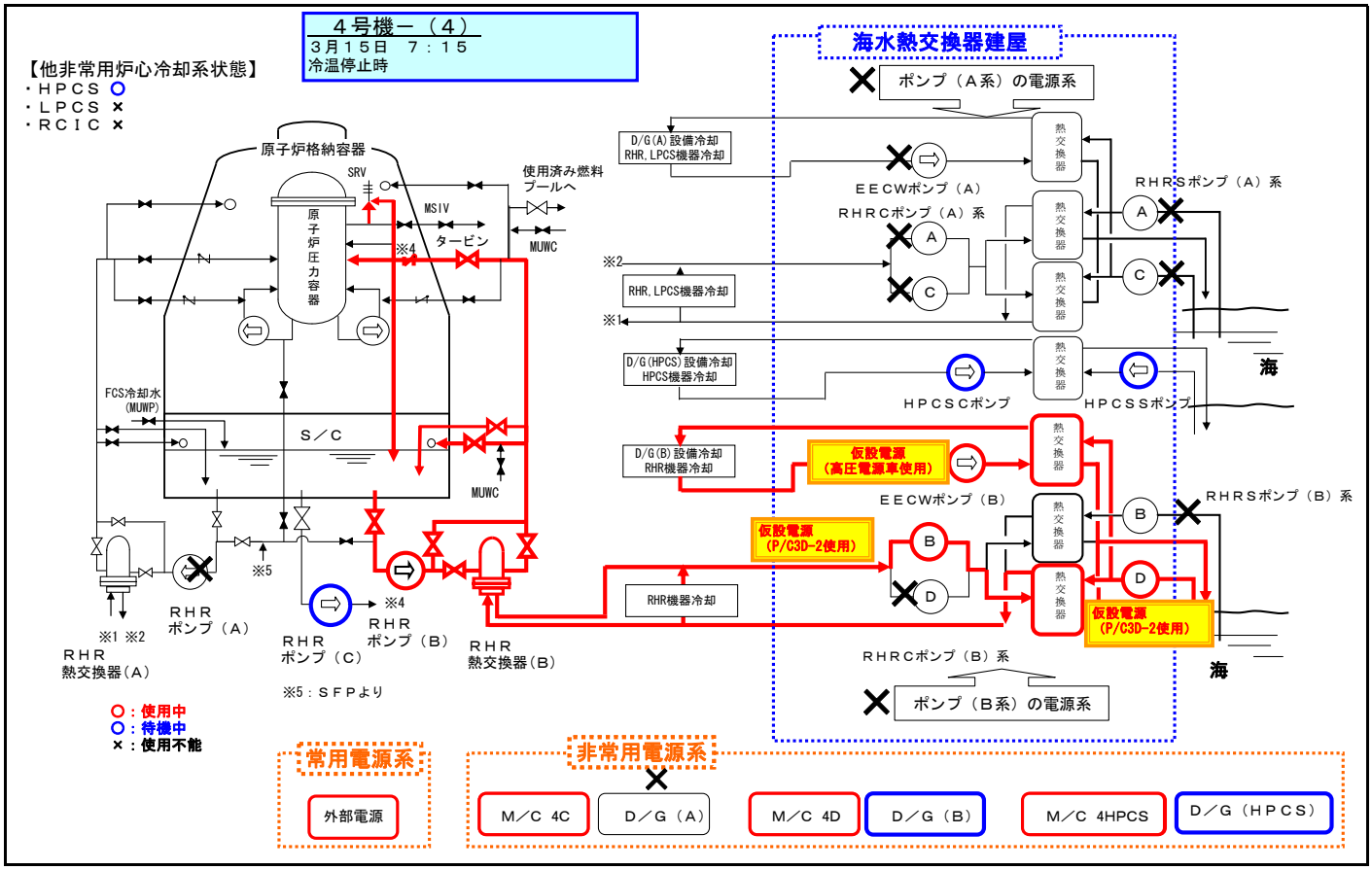
添付資料－２