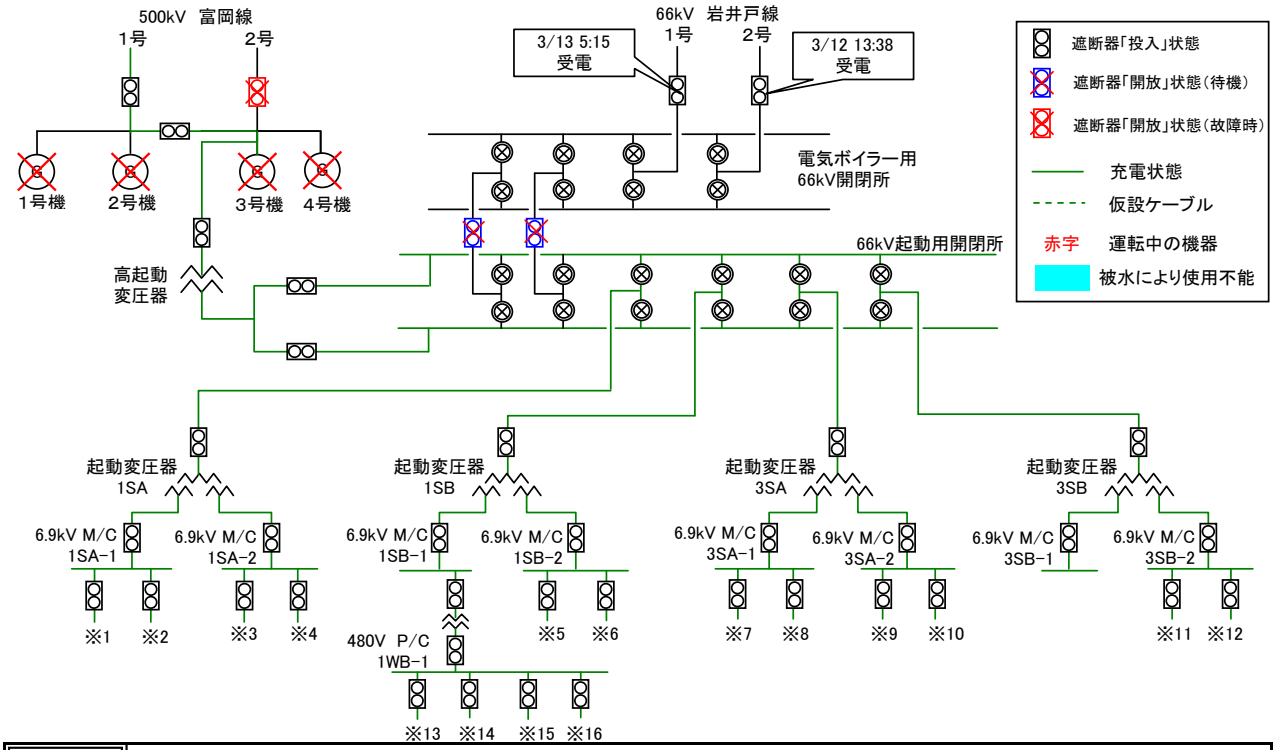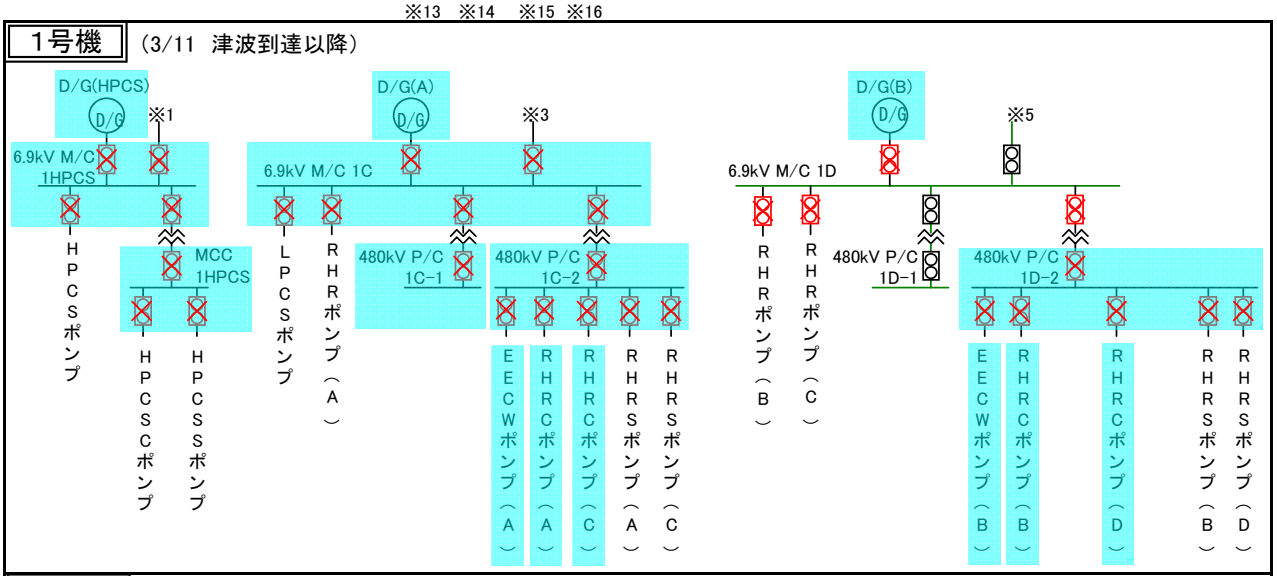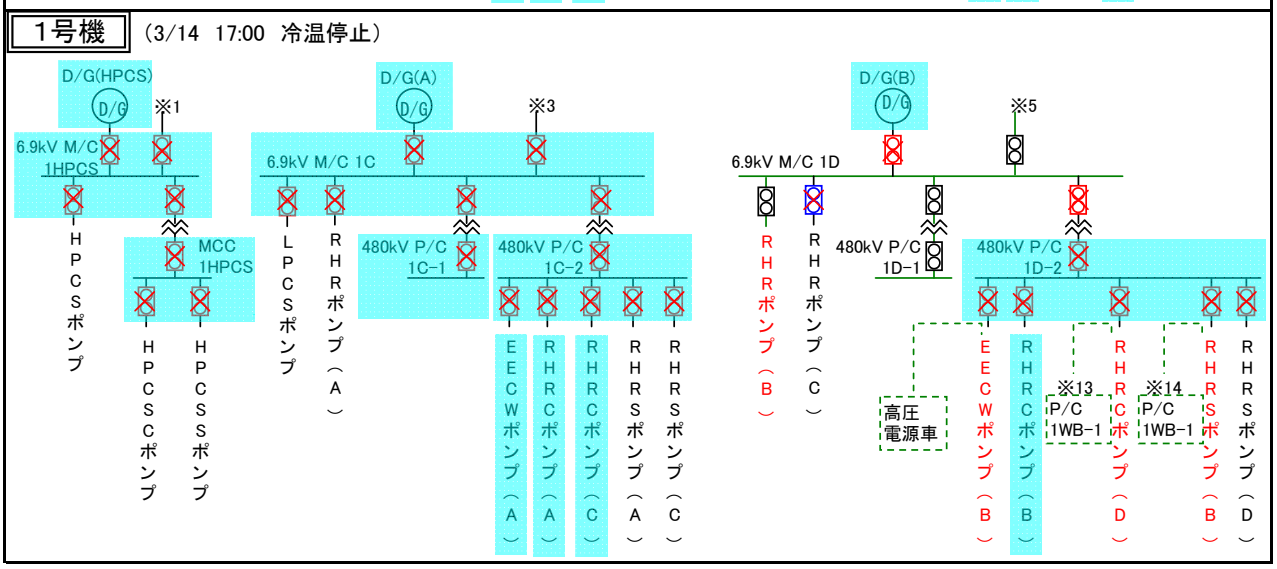非常用電源系　単線結線図（1号機　津波到達時及び冷温停止時の状態）